Kort 41
Spørgsmål 137

Støddæmpernes funktion ved dæmpning af fjedrenes udsving, samt bevarelse af hjulkontakt til vejen

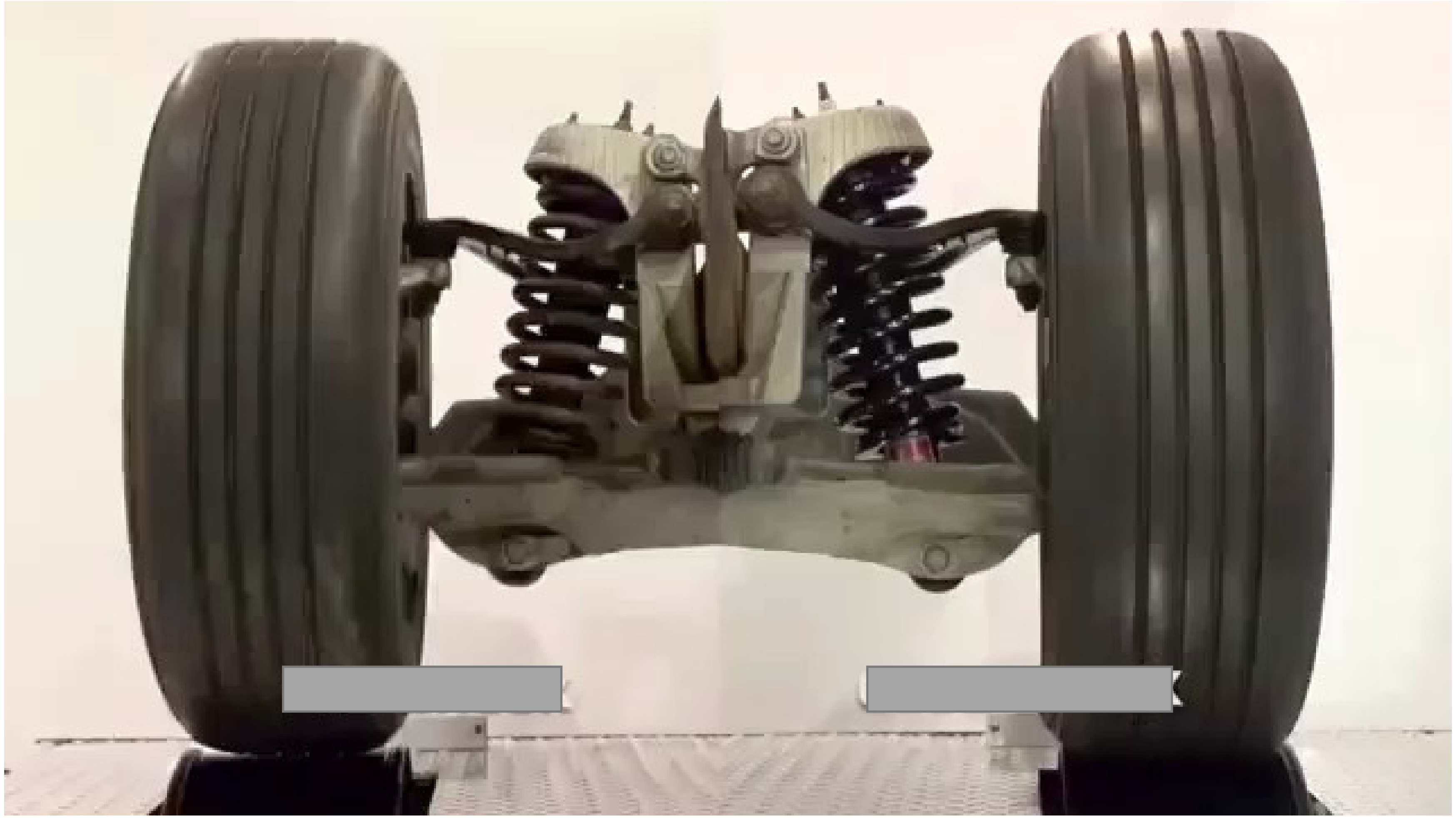

Kort 41
Spørgsmål 94

Bremsevirkningen i hjulbremser og mellem dæk og vej

?

Kort 41
Spørgsmål 58

Køreundervisning, herunder:
a)pauser i køreuddannelsen,
b)køreuddannelsens varighed,
c)lektionsplaner,
d)indledende og afsluttende køreundervisning og
e)øvelseskørsel

?

Kort 41
Spørgsmål 202

Straf/afgift ved ulovlig standsning og parkering

§

Kort 41
Spørgsmål 131
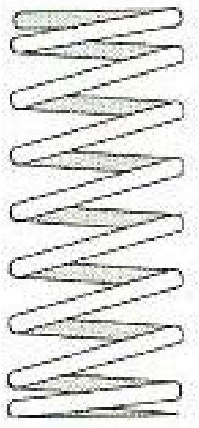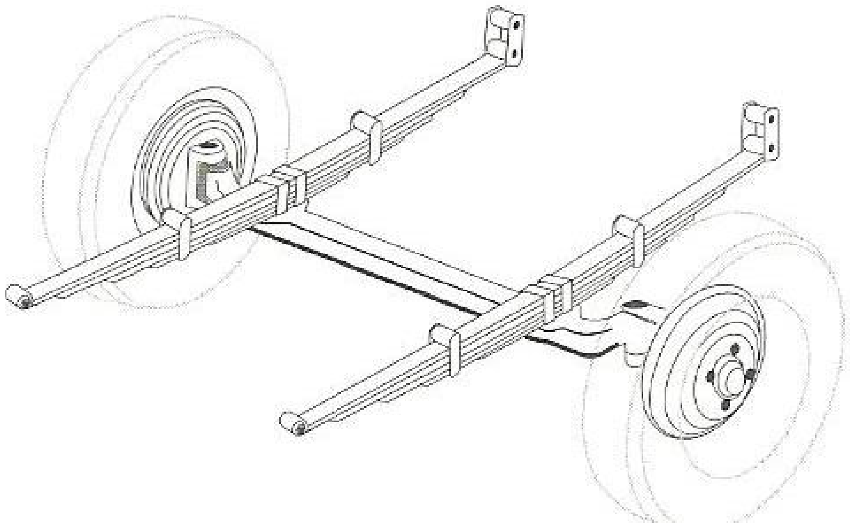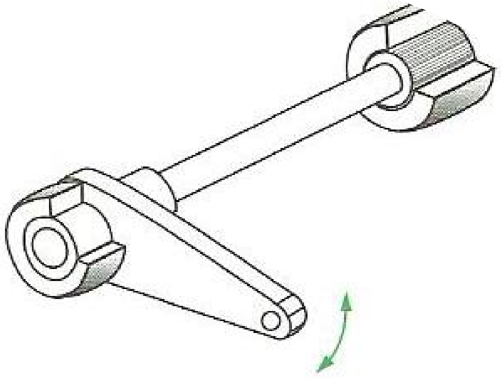
De almindeligste fjedertyper, herunder skruefjedre, bladfjedre og torsionsfjedre samt deres anvendelse